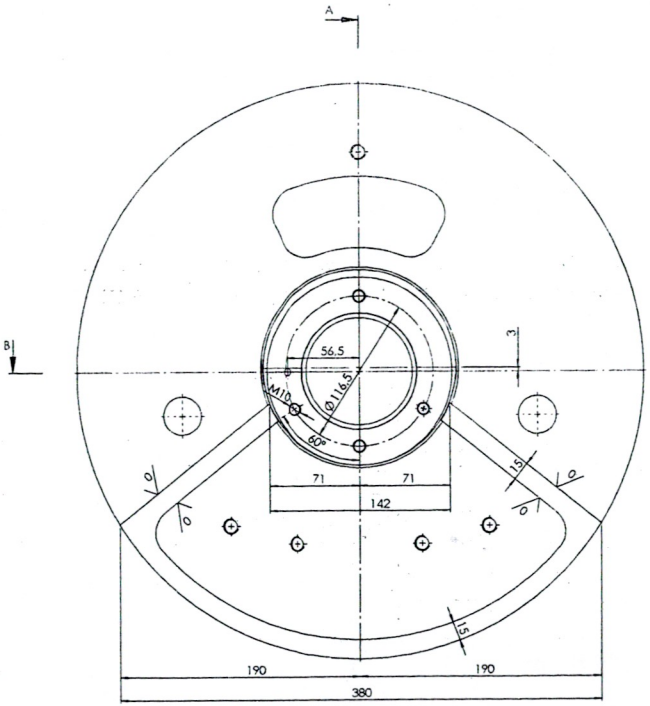

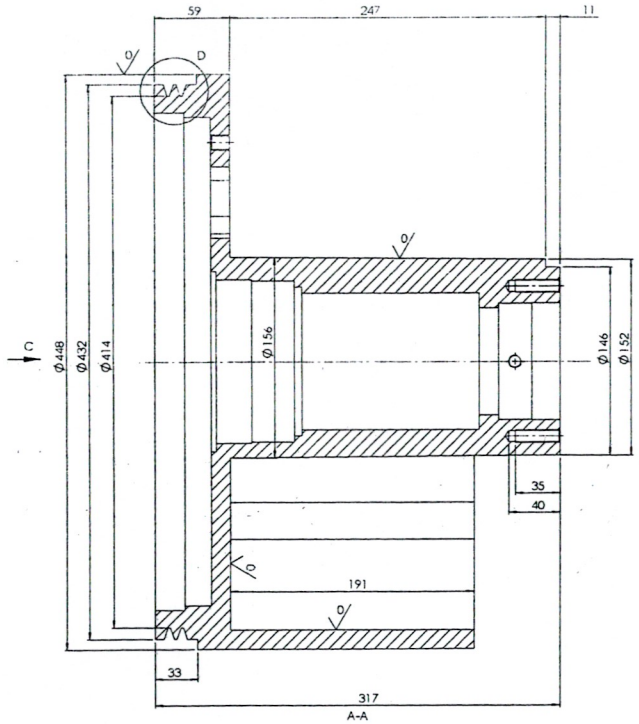

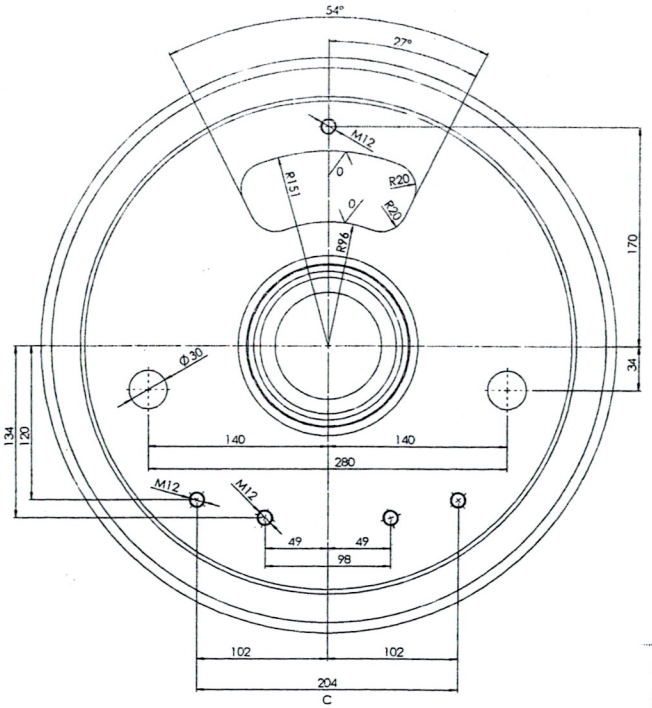

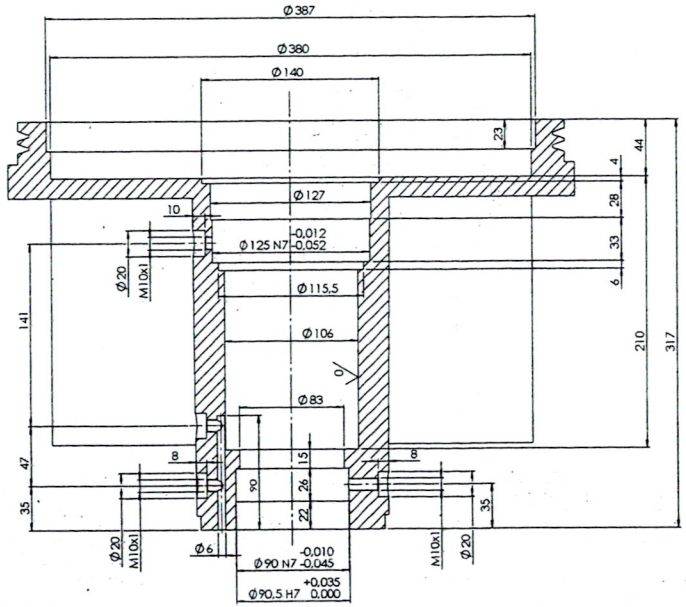

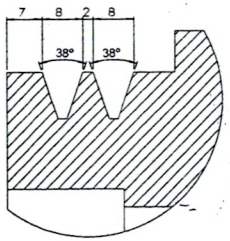

D-DETAYI

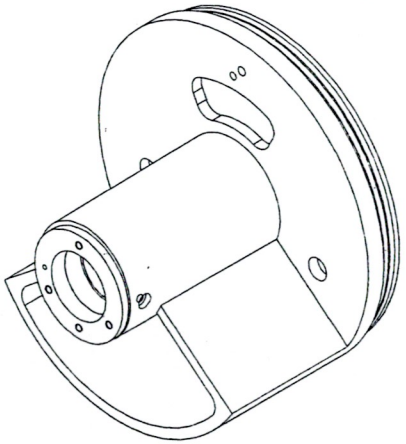

YÜZEY İŞLEME İŞARETLERİ	
DIN ISO 1302	Eski DIN 3141-2 Seri
√	~
√ = 12,5	▽
√ = 6,3	▽▽
√ = 3,2	▽▽
√ = 1,6	▽▽▽
√ = 0,8	▽▽▽ İşlenmiş

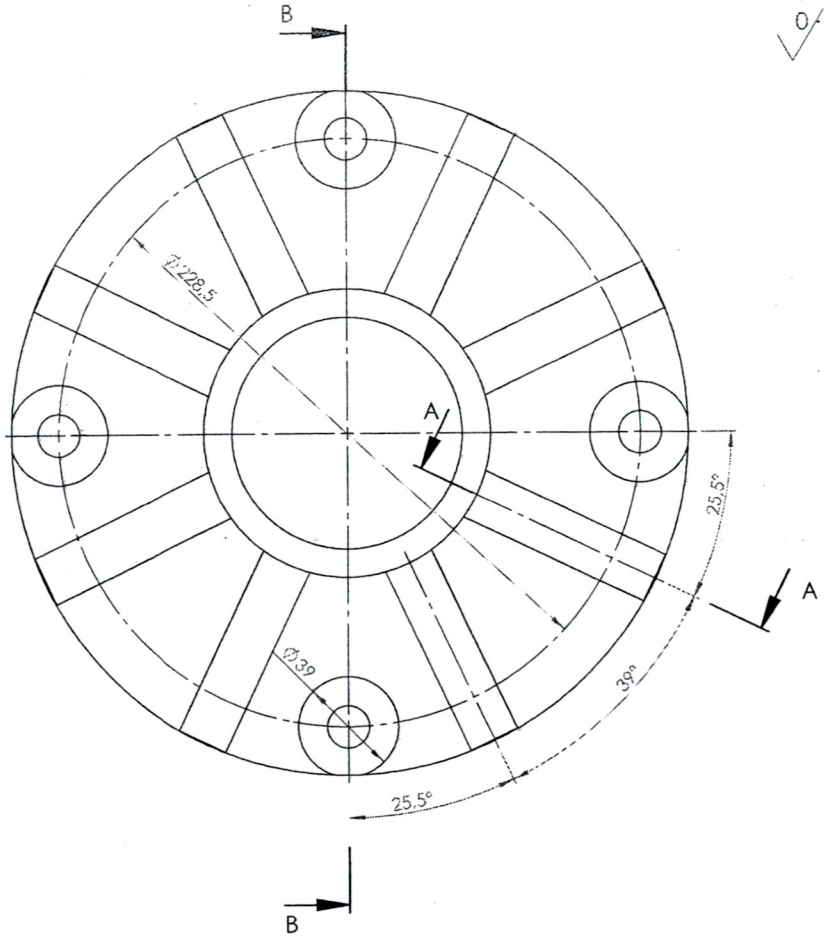

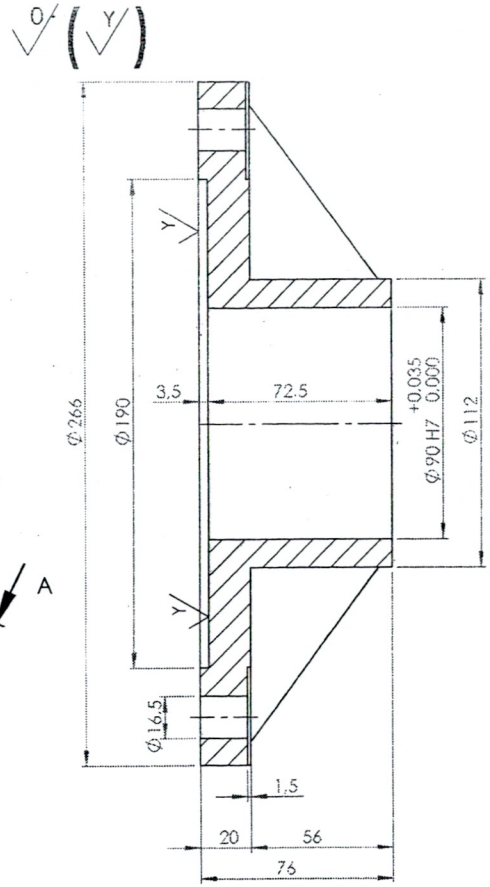

B-B KESİTİ

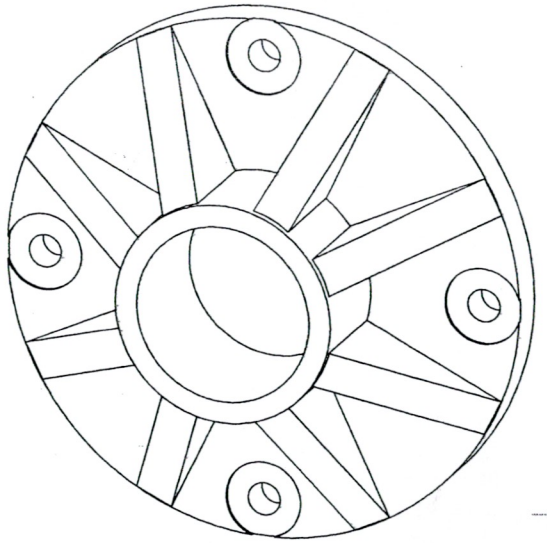

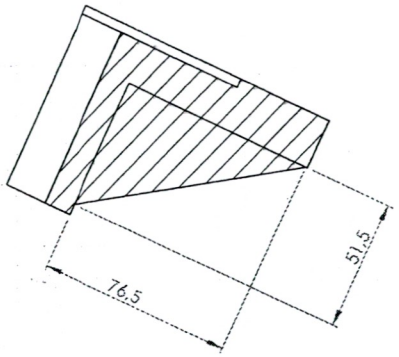

A-A KESİTİ

YÜZEY İŞLEME İŞARETLERİ	
DIN ISO 1302	Eski DIN 3141:2 Seri
0	~
X = 12.5	▽
Y = 6.3	▽▽
Z = 3.2	▽▽
V = 1.6	▽▽▽
W = 0.8	Taşlama ▽▽▽

D.TALNO	TARİH	KONST.	YAPAN	KONTROL

Belirtilmeyen ölçü, şekil ve konum toleranslarında TŞN uygulanacaktır.

	TARİH	İSİM
PROJE	21.05.2025	NURDAN AKYOL
KONSTR.	21.05.2025	HAYDAR SARP
RESİM	21.05.2025	RECEP DEMİRTAŞ
KONTROL	21.05.2025	M.KEMAL YENİŞEN

TŞFAŞ EMF

TÜRKİYE ŞEKER FABRİKALARI A.Ş.
ESKİŞEHİR MAKİNA FABRİKASI

M.ADI: **KRİSTAL ŞEKER ELEĞİ**

G.ADI: **TAHRİK PARÇALRI**

ÖLÇEK	P.D.	K.B.	Revizyon
1:2		A3	

MALZEME: **GS52**

EBAT: -

TASLAK NO:

AĞIRLIK(KG): Ham / Net

İSİM: **ALT YATAK FLANŞ**

RESİM NO: **130.008.01.0.02**

E.RESİM NO:

YAPRAK: Nr. 1 / Ad. 1