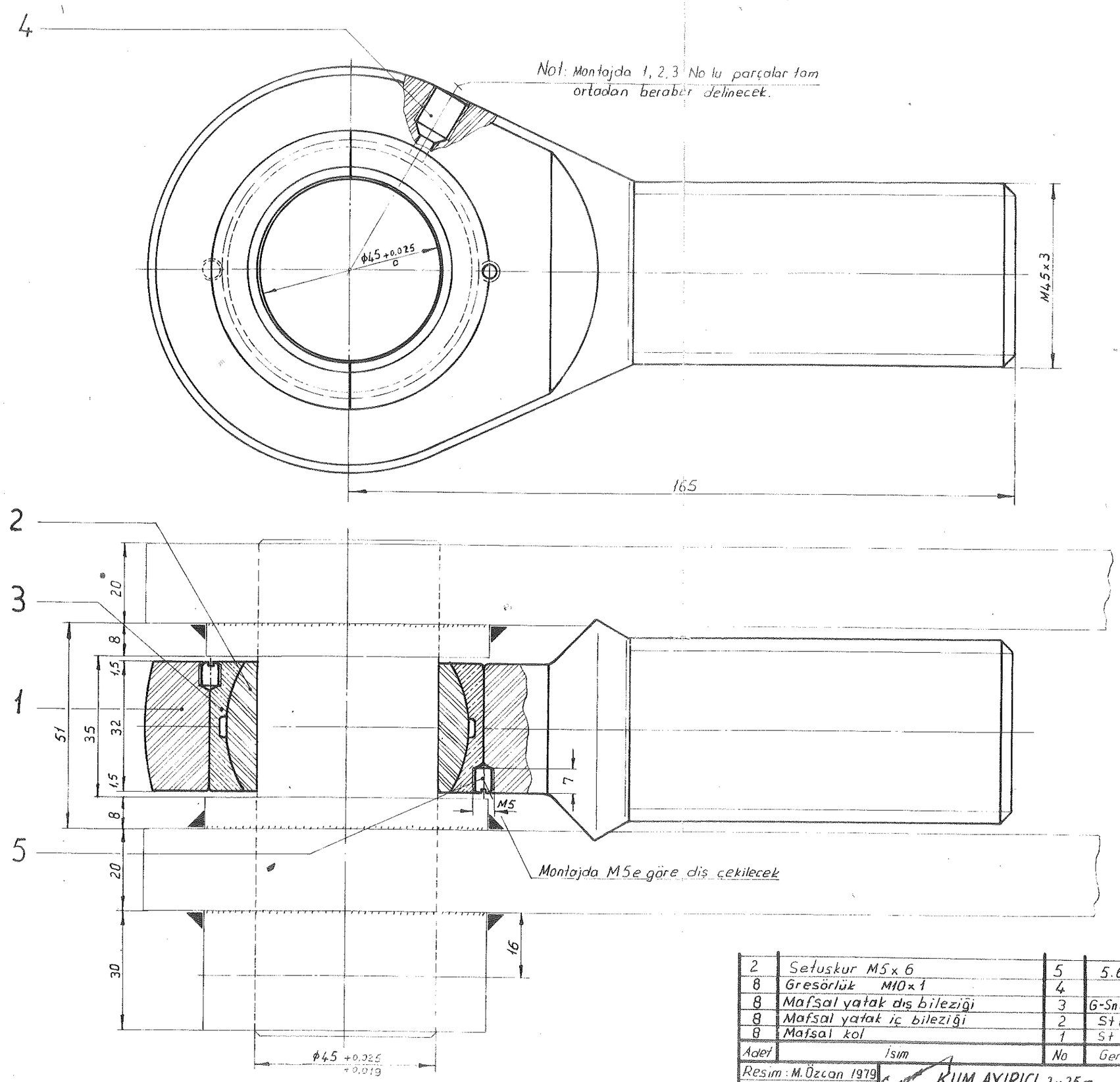

A_Poz: 2 ve 3 de yağlama sistemi tadil edildi.
28.9.79

Adet	İsim	No	Gereç	Not	Ağırlık
2	Setuşkur M5 x 6	5	5.6	DIN 553	
8	Gresörlük M10 x 1	4		DIN 3411 No:1	
8	Mafsal yatak dış bileziği	3	G-SnBz14	iki parçalı	
8	Mafsal yatak iç bileziği	2	St 60		
8	Mafsal kol	1	St 37		

Resim : M. Özcan 1979
Kontrol : N. Gürtan
Ölçek : 1/1

KUM AYIRICI 2x25m.
SIYIRICI IZGARA TAŞIYICI KOLU

TÜRKİYE ŞEKER FABRİKALARI AŞ
GENEL MÜDÜRLÜĞÜ

15.01.02 – 8 / 2A