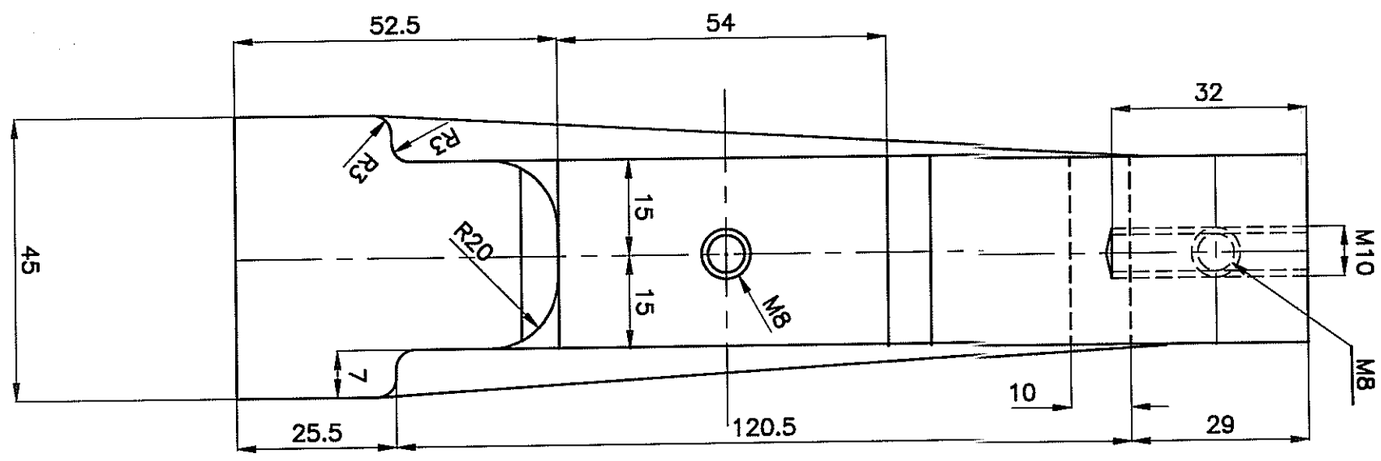

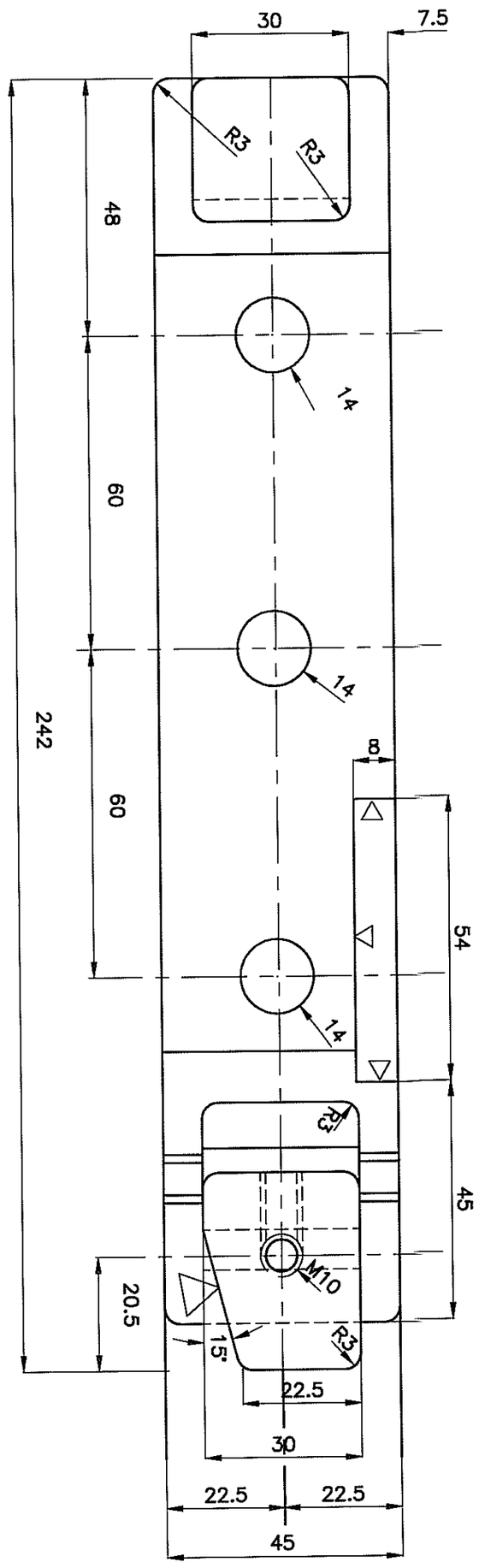

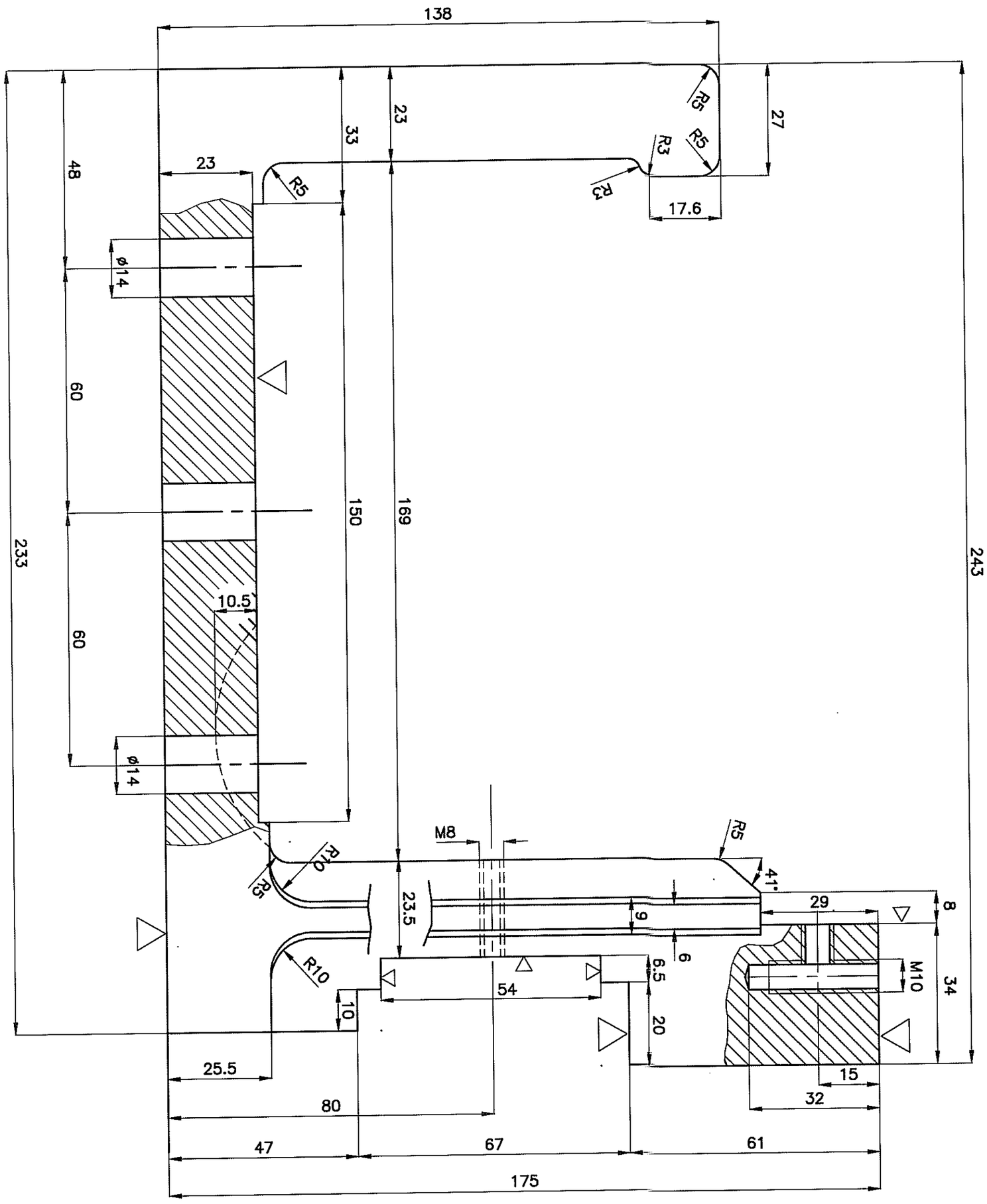

			1	TUTAMAK KOLU	045	GG25		
c	b	a	Adet	Isim	No	Gerec	Not	Agirlik
Adet			Dgs No	Degisiklik			Tarih	Imza

	Tarih	Isim
Proje		
Resim	1.8.95	G.ATES
Kontrol		

TURKIYE SEKER FABRIKALARI A.S.
ANKARA MAKINA FABRIKASI

Olcek 1/1

MEMBRAN TUTAMAK
KILIT KOLU (MAVI) SAG

14.01.045

GURUP.NO : 00

4/1