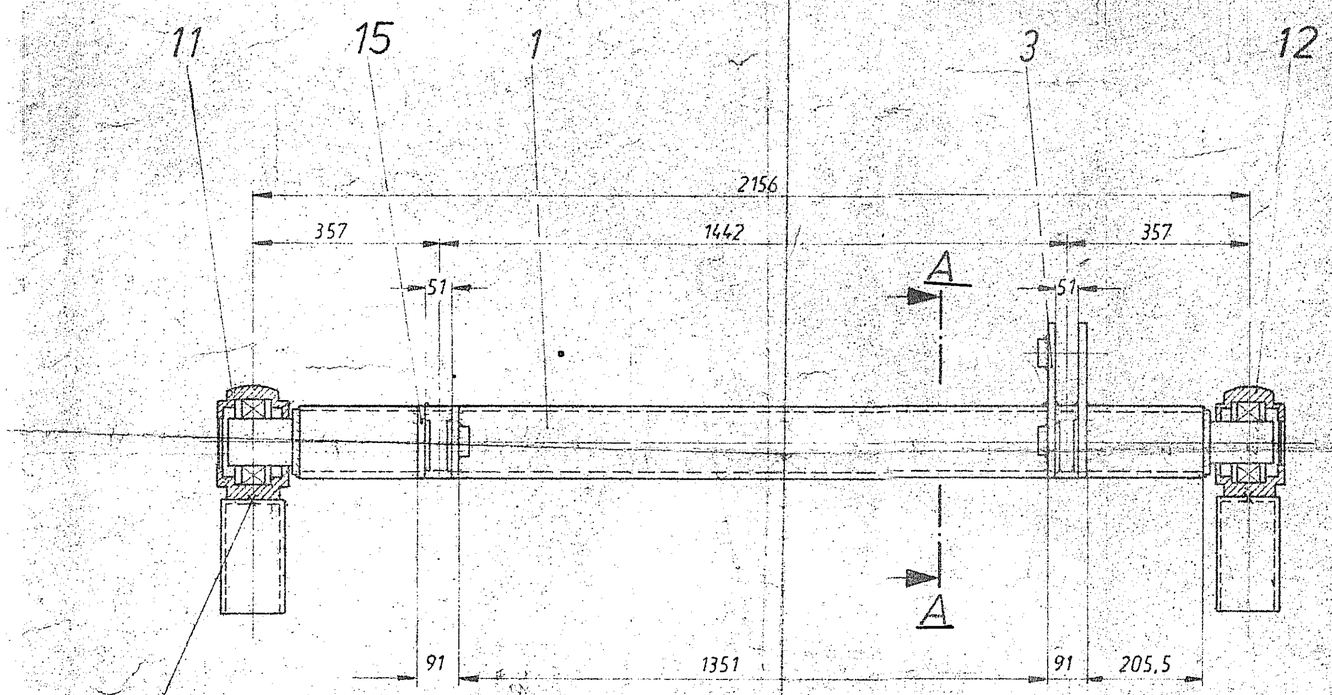

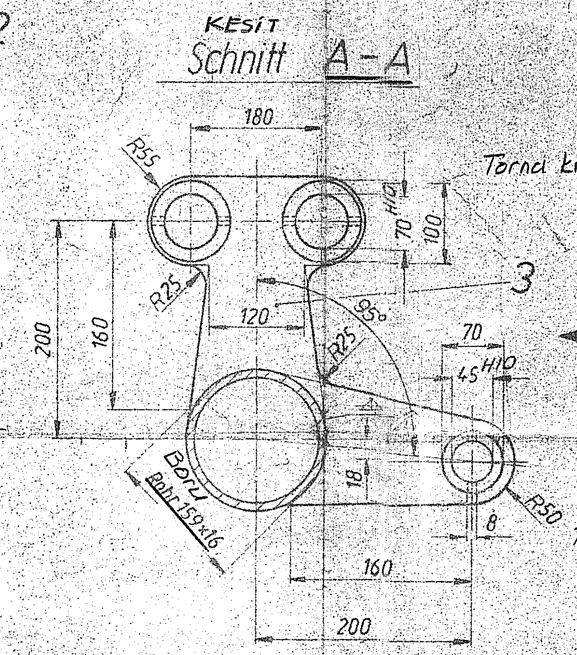

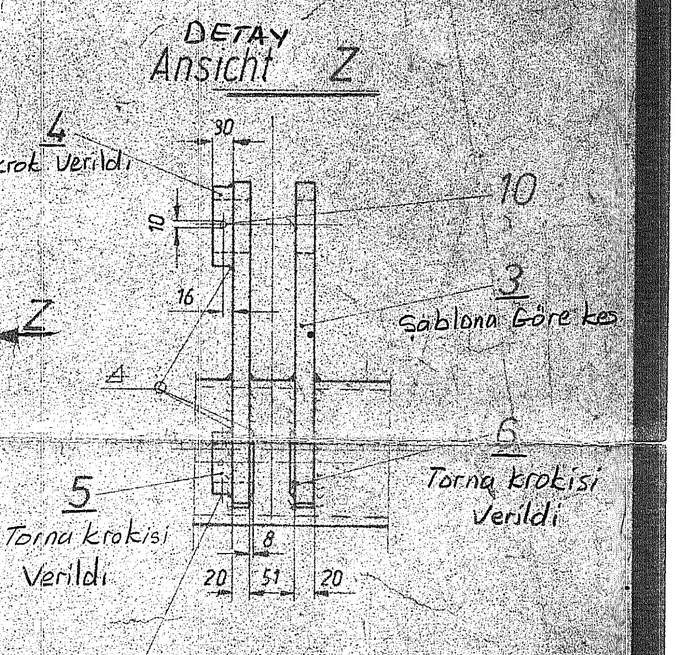

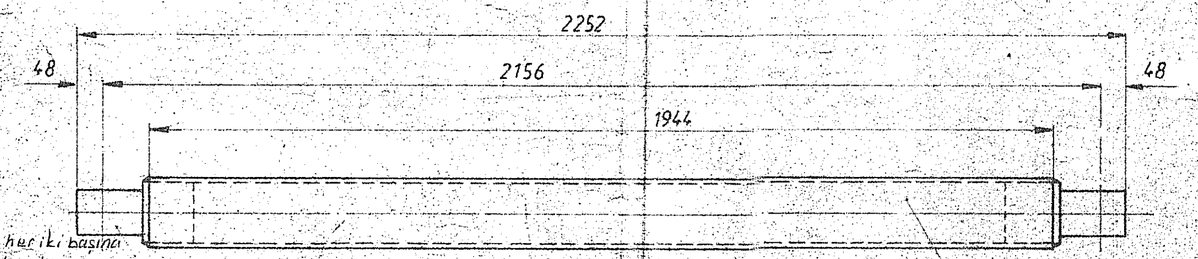

Önemli Not:
Boru milinin her iki başına Poz 2 getirilecek ve aynı eksende olmasına çok dikkat edilecek. Boru mili kaple hale getirildikten sonra mil başlarına punta deliği açılacak iki punta arasında tornada işlenecek.
— Boru mili işlendikten sonra bağlantı Poz 3 ve 15 Pozkun mil üzerine aynı eksende, resimde gösterilen ölçülere göre kaynak yapılacak.

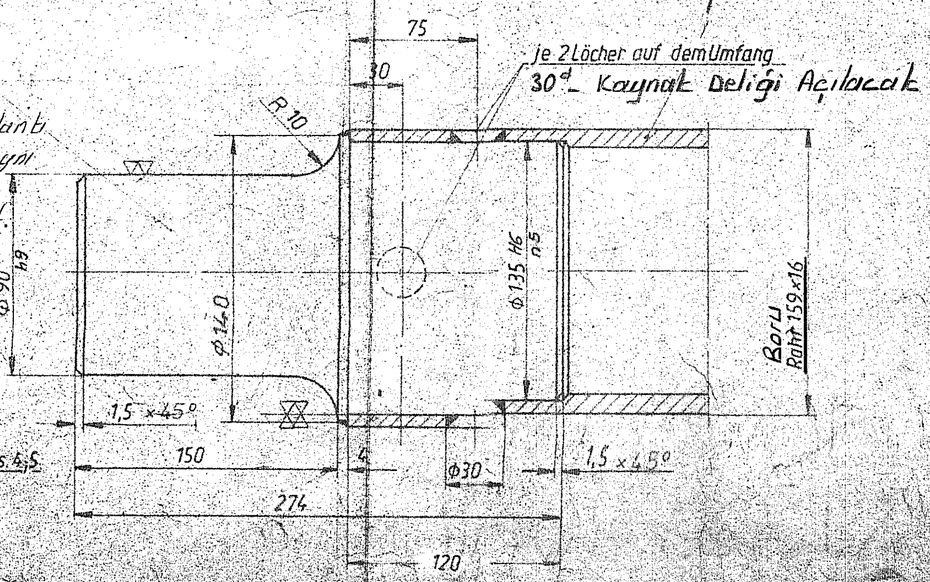

Löcher für die Stifte zusammen gebohrt Pos. 4; 5 mit Pos. 7, 8.

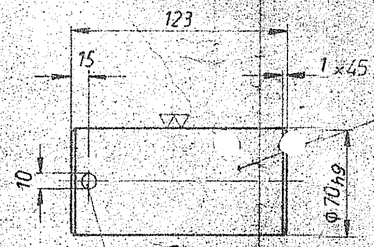

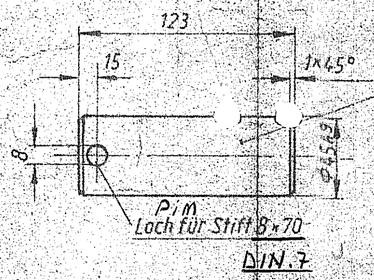

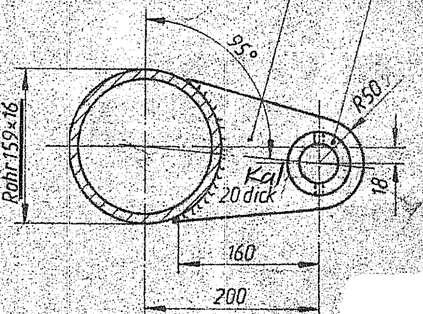

Şablona Göre Kesilecek 15

5 Torna krok verildi

TOLERANSLAR

70 H10	$^{+0.120}_{0}$
45 H10	$^{+0.100}_{0}$
45 h9	$^{0}_{-0.062}$
70 h9	$^{0}_{-0.074}$
90 h9	$^{0}_{-0.087}$
135 H6	$^{+0.025}_{0}$
135 n5	$^{+0.045}_{+0.027}$

Montaj Torna Marka Radyal

15.01.02_5 Malzeme listesi 104

Nach DIN 3141 Reihe 3
Zul. größte Rauhtiefe Rt in µm beliebig 63 16 4 1

1975	Datum	Name	Benennung
Bearb.	5.11.	Kaş	Welle II MIL
Gepr.			
Norm			

BMA

~~611-00139~~

15 Hazırlama